社会福祉法人松江福祉公社　法人組織図
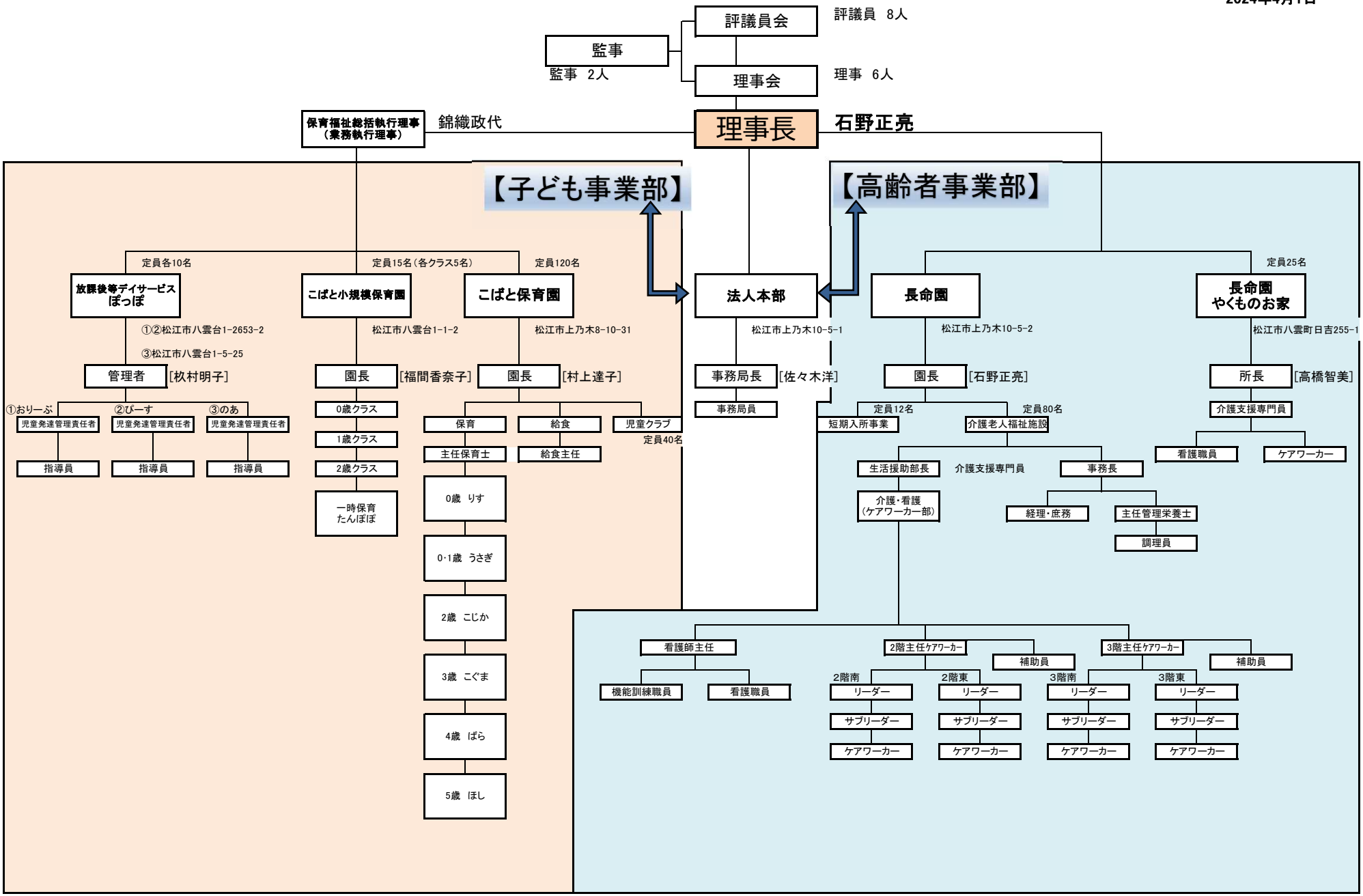
2024年4月1日